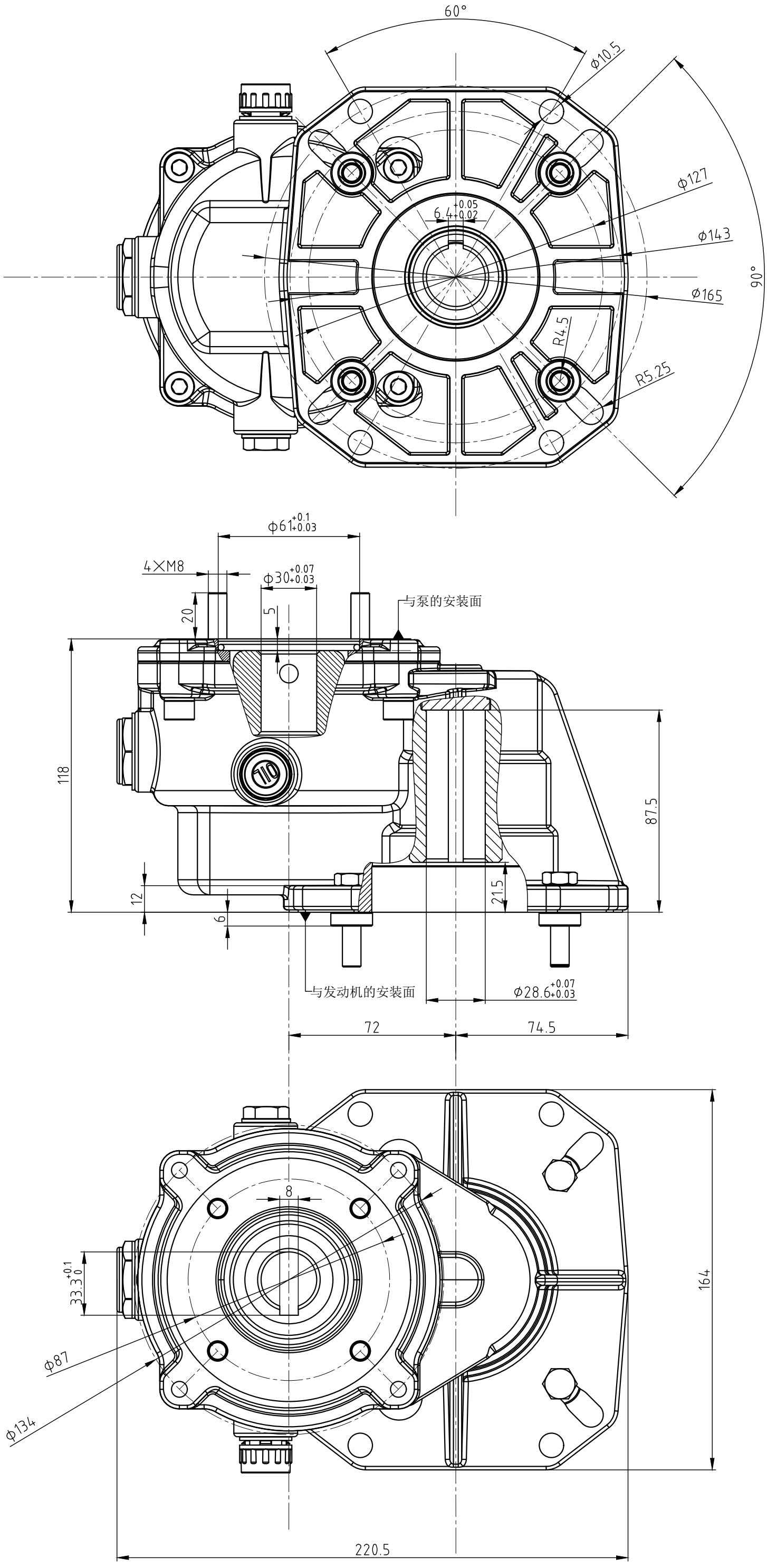
60°
ϕ10.5
ϕ127
ϕ143
ϕ165
90°
6.4+0.05 +0.02
R4.5
R5.25
ϕ61+0.1 +0.03
4×M8
ϕ30+0.07 +0.03
20
5
与泵的安装面
118
87.5
12
6
21.5
与发动机的安装面
ϕ28.6+0.07 +0.03
72
74.5
8
33.3+0.1 0
ϕ87
ϕ134
164
220.5